SDF5300HD-DN/IR Fisheye

Fisheye Netzwerk-Kamera, 360° Bildwinkel, 6-Megapixel, 25/30 fps, Tag/Nacht (ICR), integrierte Infrarotbeleuchtung

Die **SDF5300HD-DN/IR Fisheye** ist eine Netzwerk-Kamera mit Fischaugenobjektiv für einen **Bildwinkel von 360°**. Sie liefert **HD Video in Echtzeit** und unterstützt **Auflösungen bis zu 6-Megapixel** (3072 × 2048/30).

Neben umfangreichen Funktionen zur automatischen und manuellen Bildoptimierung und vielen weiteren Einstellungsmöglichkeiten ist die Kamera mit einer **automatischen Tag/Nacht-Umschaltung** und einem schwenkbaren **IR-Sperrfilter** (ICR) ausgestattet. Zudem verfügt sie über drei **IR-LEDs** mit einer **Reichweite von bis zu 15 m**.

Die **SDF5300HD-DN/IR Fisheye** kann konventionell mit 12 V DC oder komfortabel mit Power over Ethernet (PoE) betrieben werden.

Features

- 1/1.8" Progressive Scan CMOS
- 6-Megapixel Bildsensor
- Auflösung bis zu 3072 × 2048 Pixel
- Bildrate bis zu 30 fps bei voller Auflösung
- Videokompression: H.264 / MJPEG
- Video-Streams mit verschiedenen Bildwinkeln (1× 360°, 2× 180°)
- Video-Streams mit digitaler PTZ-Funktion
- PTZ Preset- und Tour-Funktionen
- Tag/Nacht-Umschaltung (ICR)
- Drei IR-LEDs mit einer Reichweite von bis zu 15 m
- Digital WDR (Wide Dynamic Range)
- Digitale 3D-Rauschreduzierung (3D-DNR)
- Automatischer Weißabgleich (ATW)
- Automatische Verstärkungsregelung (AGC)
- High Light Compensation (HLC)
- Spannungsversorgung mit PoE oder 12 V DC
- Einfache und schnelle Installation
- ONVIF-konform

	Varianten
005249	**SDF5300HD-DN/IR Fisheye** Fisheye Netzwerk-Kamera, 360° Bildwinkel, 6-Megapixel, 25/30 fps, Tag/Nacht (ICR), integrierte Infrarotbeleuchtung, Aufputz

V1.0.0 2014-12-18 Technische Änderungen, Irrtümer und Druckfehler vorbehalten. Abbildungen können vom tatsächlichen Produkt abweichen. © 2014 Dallmeier electronic

Mit ® gekennzeichnete Marken sind eingetragene Marken von Dallmeier electronic.

SDF5300HD-DN/IR Fisheye

Fisheye Netzwerk-Kamera, 360° Bildwinkel, 6-Megapixel, 25/30 fps, Tag/Nacht (ICR), integrierte Infrarotbeleuchtung

Spezifikationen

Kamera	
Bildsensor	1/1.8" Progressive Scan CMOS
Effektive Pixel	6 MP (3072 × 2048)
Minimale Beleuchtungsstärke	0,05 lux (F1.2, AGC On) 0,3 lux (F2.8, AGC On) 0 lux (IR On)
Weißabgleich	Automatisch / Manuell / Locked / Fluorescent Lamp / Incandescent Lamp / Warm Light Lamp / Natural Light
Verstärkungsregelung	Automatisch / Manuell
Digitale Rauschreduzierung	3D-DNR
Highlight Compensation (HLC)	Unterstützt
Wide Dynamic Range	Digital
Elektronischer Shutter	1/25(1/30) s – 1/100.000 s
Tag/Nacht-Umschaltung	ICR (schwenkbarer IR-Sperrfilter)
Privacy Zone Masking	Maskieren von bis zu 4 geschützten Zonen

Objektiv	
Brennweite	1,27 mm @F2.8
Bildwinkel bei voller Auflösung	360°

Alarm	
Alarm IN	1×
Alarm OUT	1×

Schnittstellen	
Audio IN	1× 3,5 mm Klinkenbuchse, Mikrofon IN/Line IN 1× eingebautes Mikrofon
Audio OUT	1× 3,5 mm Klinkenbuchse, Audio OUT 1× eingebauter Lautsprecher (Echokompensation unterstützt)
Seriell	1× RS485 (Pelco-P, Pelco-D, selbstanpassend)

Netzwerk	
Ethernet	1× RJ45 (10Base-T/100Base-TX/1000Base-TX)
Bildrate (High-Frame Mode)	50 Hz: 1× Fisheye (3072 × 2048, 25 fps) oder (2048 × 2048, 25 fps) oder 4× PTZ (1024 × 768, 30 fps) 60 Hz: 1× Fisheye (3072 × 2048, 25 fps) oder (2048 × 2048, 30 fps) oder 4× PTZ (1024 × 768, 30 fps)
Bildrate (Multi-Channel Mode)	50 Hz: 1× Fisheye (1280 × 1280, 12,5 fps) und 1× Panorama (2048 × 1536, 12,5 fps) und 3× PTZ (1024 × 768, 12,5 fps) 60 Hz: 1× Fisheye (1280 × 1280, 15 fps) und 1× Panorama (2048 × 1536, 15 fps) und 3× PTZ (1024 × 768, 15 fps)
Videokompression	H.264 (Baseline Profile/Main Profile/High Profile) / MJPEG
SVC (Scalable Video Coding)	Unterstützt
ROI (Region of Interest) Enkodierung	Unterstützt
Audiokompression	G.711µ-law / G.711a-law
Protokolle	TCP/IP, ICMP, HTTP, HTTPS, FTP, DHCP, DNS, DDNS, RTP, RTSP, RTCP, PPPoE, NTP, UPnP, SMTP, SNMP, IGMP, 802.1X, QoS, IPv6, Bonjour
Gleichzeitige Live-Ansichten	High-Frame Mode: 1 oder 4 Multi-Channel Mode: bis zu 5
Sicherheitsmaßnahmen	User-Authentifizierung (ID und Passwort)

Integration	
Anwendungsprogrammierung	ONVIF unterstützt
Webbrowser	IE 7+, Chrome 18+, Firefox 5.0+, Safari 5.02+, mehrsprachig unterstützt
Benutzeroberfläche	Deutsch, Englisch

V1.0.0 2014-12-18 Technische Änderungen, Irrtümer und Druckfehler vorbehalten. Abbildungen können vom tatsächlichen Produkt abweichen. © 2014 Dallmeier electronic

Mit ® gekennzeichnete Marken sind eingetragene Marken von Dallmeier electronic.

SDF5300HD-DN/IR Fisheye

Fisheye Netzwerk-Kamera, 360° Bildwinkel, 6-Megapixel, 25/30 fps, Tag/Nacht (ICR), integrierte Infrarotbeleuchtung

Spezifikationen (Fortsetzung)

Allgemein	
Spannungsversorgung	12 V DC ±10% oder via PoE (802.3af)
Leistungsaufnahme	Max. 12 W
Betriebstemperatur	−30°C bis +60°C
Relative Luftfeuchtigkeit	95% RH oder weniger, nicht kondensierend
Abmessungen	164 × 153 × 44 mm
Gewicht	Ca. 1,4 kg

Abmessungen

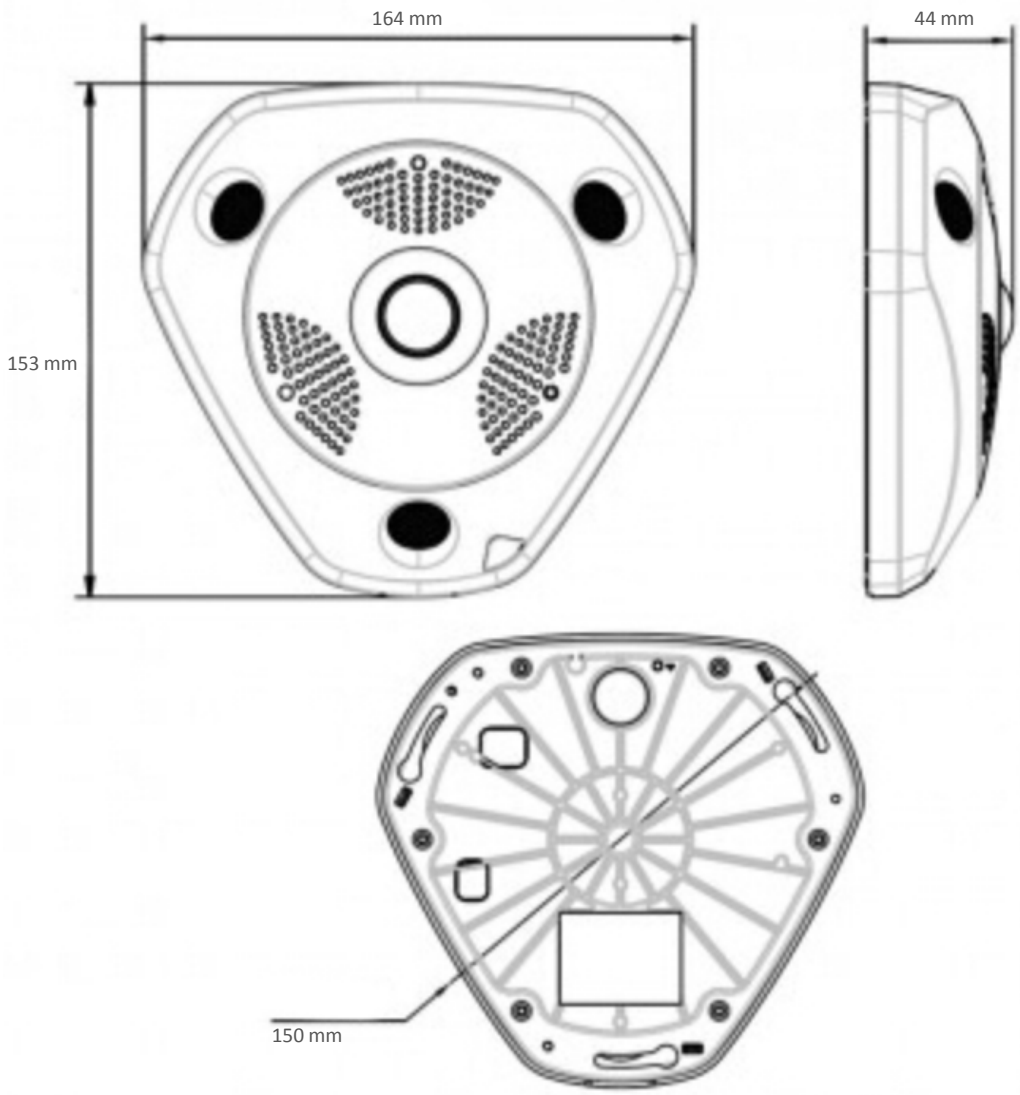

V1.0.0 2014-12-18 Technische Änderungen, Irrtümer und Druckfehler vorbehalten. Abbildungen können vom tatsächlichen Produkt abweichen. © 2014 Dallmeier electronic

Mit ® gekennzeichnete Marken sind eingetragene Marken von Dallmeier electronic.