DALLMEIER COMPONENTS

FUßPLATTE DURCHMESSER 250 MM

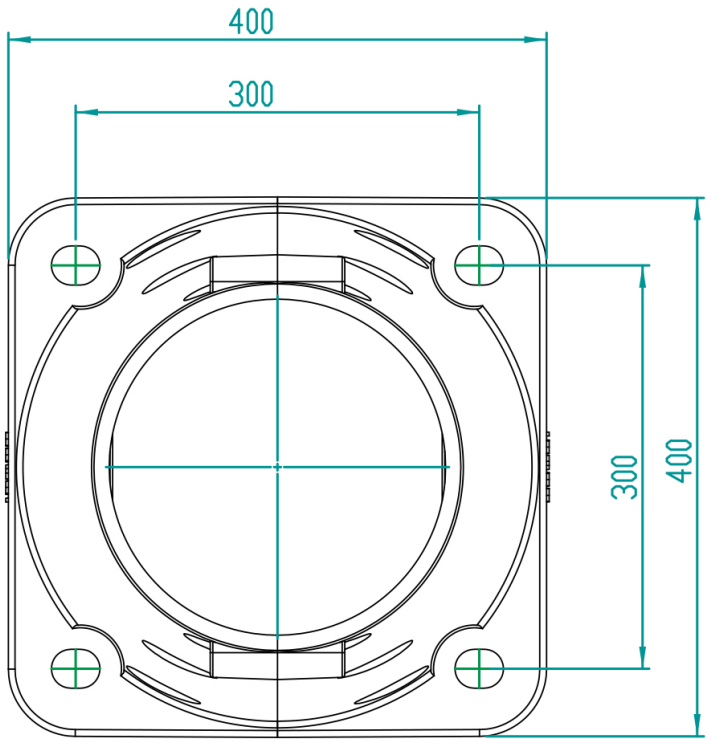

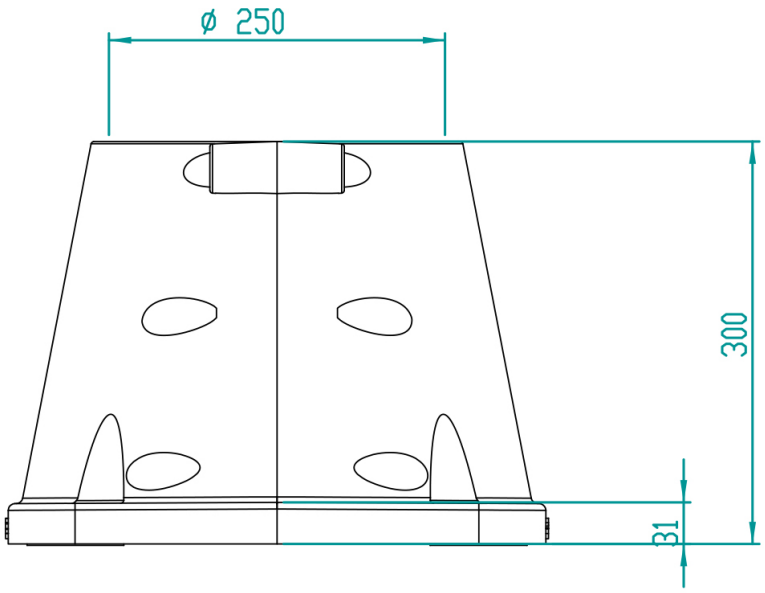

Dallmeier Components GmbH

Hoheluftchaussee 108 | 20253 Hamburg
T +49 40 47 11 213-0 | info@d-components.com | www.d-components.com

Technische Änderungen, Irrtümer und Druckfehler vorbehalten.